Pianta armatura fondazione

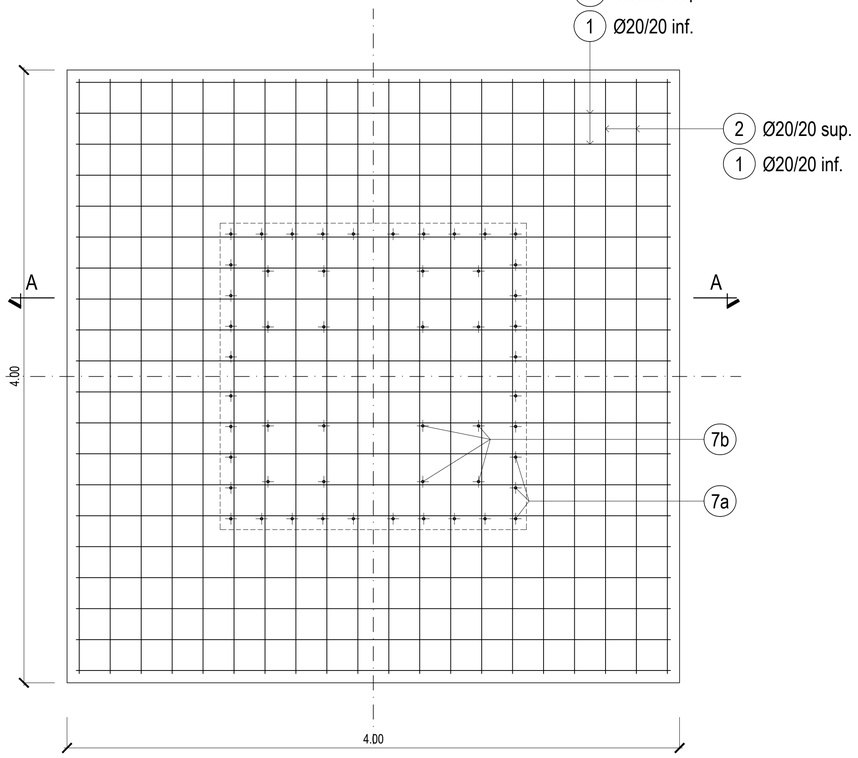

Pianta armatura baggiolo

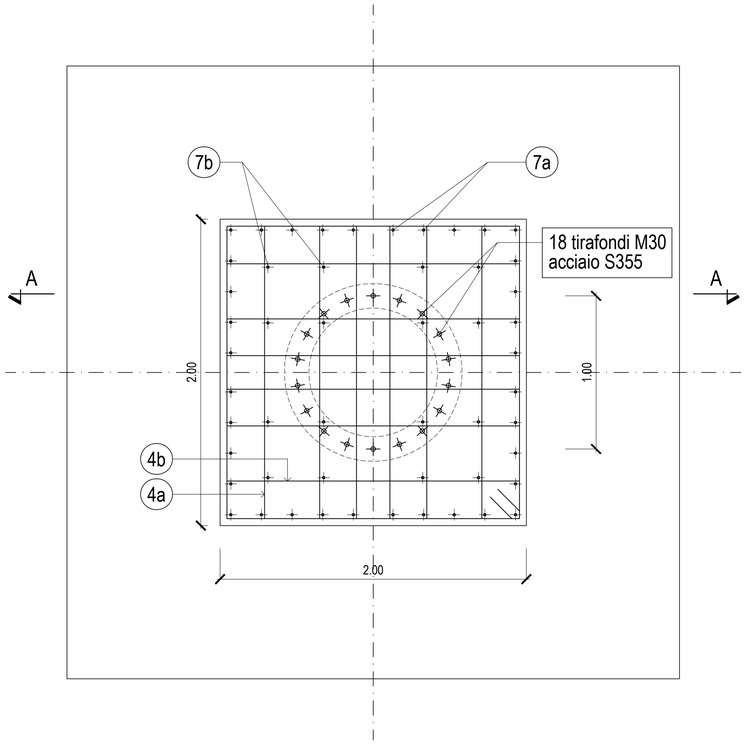

Tabella ferri plinto di fondazione torre faro

ELEMENTO	POSIZIONE	DIAMETRO	PASSO	DISP. SU	LM	LTOT	PESO	PESO TOT
-	-	mm	cm	cm	m	m	kg/m	kg
Plinto	1a	20	20	400	5,20	104	2,466	256
Plinto	1b	20	20	400	5,20	104	2,466	256
Plinto	2a	20	20	400	4,50	90	2,466	222
Plinto	2b	20	20	400	4,50	90	2,466	222
Plinto	3a	16	40	400	4,30	43	1,578	68
Plinto	3b	16	40	400	4,30	43	1,578	68
Plinto	4a	12	-	-	2,30	41	0,888	37
Plinto	4b	12	-	-	2,30	41	0,888	37
Plinto	5a	16	20	180	2,50	23	1,578	36
Plinto	5b	16	20	180	2,50	23	1,578	36
Plinto	6	12	10	60	8,10	49	0,888	43
Plinto	7a	16	-	-	2,00	72	1,578	114
Plinto	7b	16	-	-	2,00	32	1,578	51

PRESCRIZIONI SECONDO UNI 11104:2016	
Classe di esposizione	XC4
Classe di resistenza	C32/40
Max rapp.A/C	0.50
Min contenuto cemento (kg/mc)	340
Copriferro nominale (mm)	50

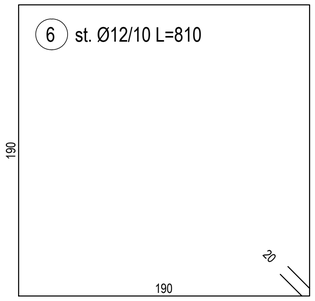

0 0.4 0.8 1.2 1.6 2.0m

Sezione A-A

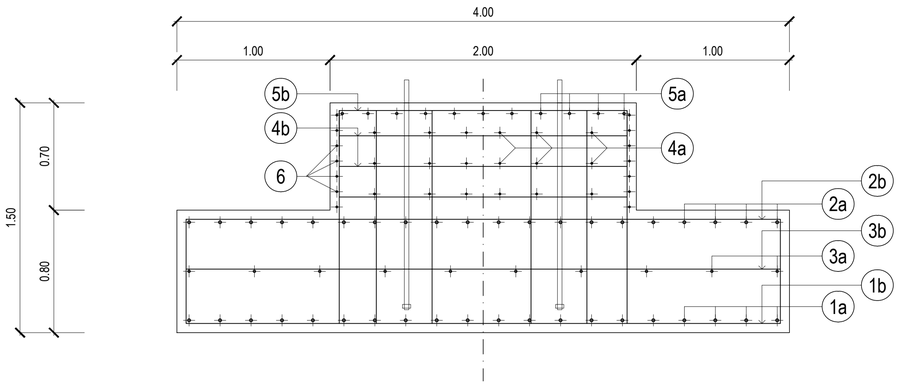

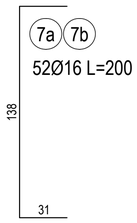

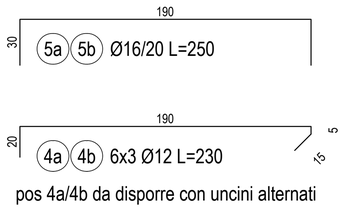

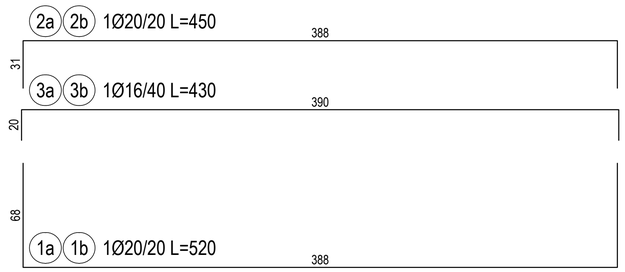

Ente Nazionale per l'Aviazione Civile

AEROPORTO CIVILE DI LAMEZIA TERME (CZ)

LOTTO L1 - Sviluppo aerostazione passeggeri
CUP: H84G22000030009
LOTTO L2 - Interventi per la security e la digitalizzazione
CUP: H86I22000390002
LOTTO L6 - Potenziamento delle reti di sottoservizi e impianti tecnologici
CUP: H84G22000060009

PROGETTO ESECUTIVO

LOTTO L6

IMPIANTI ELETTRICI E SPECIALI
Sistemazioni Esterne Airside - Carpenterie e Armature Torri Faro

GRUPPO DI PROGETTAZIONE
Raggruppamento Temporaneo di Professionisti

Direttore Tecnico e Responsabile integrazione prestazioni specialistiche: ing. Filippo Busola
Geologia: dott. Emanuele Fresia
Progettazione idraulica: ing. Alessandro Cacciatori
Project Manager: ing. Emanuela Perina
CSP: arch. Elisabeth Foroni

Direttore Tecnico: ing. Giambattista Parietti
Progettazione Specialistica Impianti:
ing. Marco Bergami
P.I. Daniele Togni
ing. Enrico Facchinetti

Direttore tecnico: ing. Aeronautico Carlos Berenguer López
Responsabile sistemi di trasporto:
ing. Pedro Tena Calderón

Direttore tecnico: arch. Emanuela Valle
Progettazione architettonica:
arch. Maria Camilla Valle
arch. Leonardo Giovannozzi

Direttore tecnico e progettazione strutturale:
ing. Gianluca Vallerini
Coordinatore progettazione strutture:
ing. Matteo Pagnozzi

CODICE ELABORATO								REVISIONE		
Fase	Lotto	Ambito	Disciplina	Tipo	Numero	Rev	Scala	Id.	Data	Descrizione
E	L1	09	ELE	DI	01	A	1:20	A	FEBBRAIO 2025	EMISSIONE
								B		
								C		
								D		

NOME FILE: A015P-E-L1-09-ELE-DI-01-A.dwg
REDAZIONE: D. Foderà Technital S.p.A.

Visto del Committente: **Società Aeroportuale Calabrese S.p.A.**

INTERVENTO FACENTE PARTE DEL	IL RESPONSABILE DEL PROCEDIMENTO:	IL POST HOLDER DI AREA:
Contratto Istituzionale di Sviluppo "CIS VOLARE"	ing. Ferdinando Saracco	OPERATIONAL SERVICES MANAGER: Emilio Parrilla PASSENGER EXPERIENCE MANAGER: Sabrina Milelto PH PROGETTAZIONE: Ferdinando Saracco

Approvazione **ENAC:**